CS310 mit Lichtgitter OSE Typ W als SKS

Einstellung CS310

SKS = MOD 4

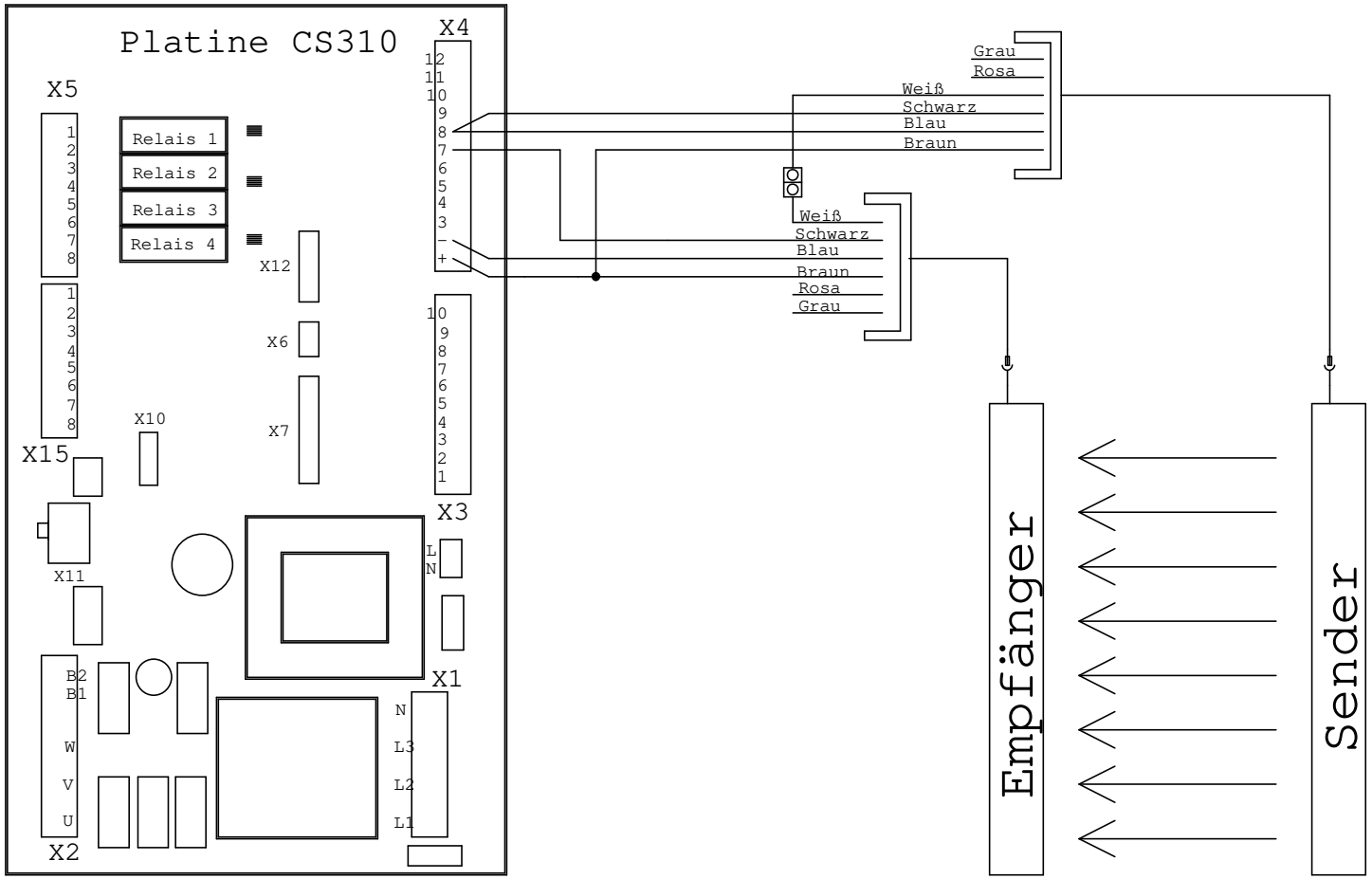

Blatt 1/2

				Datum	29.06.18			MFZ OVITOR MFZ GmbH & Co. KG Neue Mühle 4 48739 Legden	Kom: Ligi OSE Anschlussdiagramm		= Ers. d. +	
				Bearb.	Mathmann							
				Gepr.						Projektseiten Gesamt: Aktuell:		Blatt 1
Zust.	Änderung	Datum	Name	Norm		Urspr.	Ers. f.					von 6 Bl.

CS310 mit Lichtgitter OSE Typ W als SKS

Klemme CS310	LiGi Sender (Tx)	LiGi Empfänger (Rx)	Bemerkung
X4.1	Braun	Braun	+24VDC
X4.2	---	Blau	GND
X4.8	Blau und Schwarz	---	GND
X4.7	---	Schwarz	OSE-Signal
---	Weiß	Weiß	Sync-Verbindung
---	Rosa	Rosa	nicht Belegt
---	Grau	Grau	nicht Belegt

Einstellung CS310

SKS = MOD 4

Blatt 2/2

				Datum	29.06.18			MFZ OVITOR	Kom:		= Ers. d.
				Bearb.	Mathmann			MFZ GmbH & Co. KG	Ligi OSE		+
				Gepr.				Neue Mühle 4	Klemmtabelle	Projektseiten	Blatt 2
Zust.	Änderung	Datum	Name	Norm		Urspr.	Ers. f.	48739 Legden		Gesamt: Aktuell:	von 6 Bl.